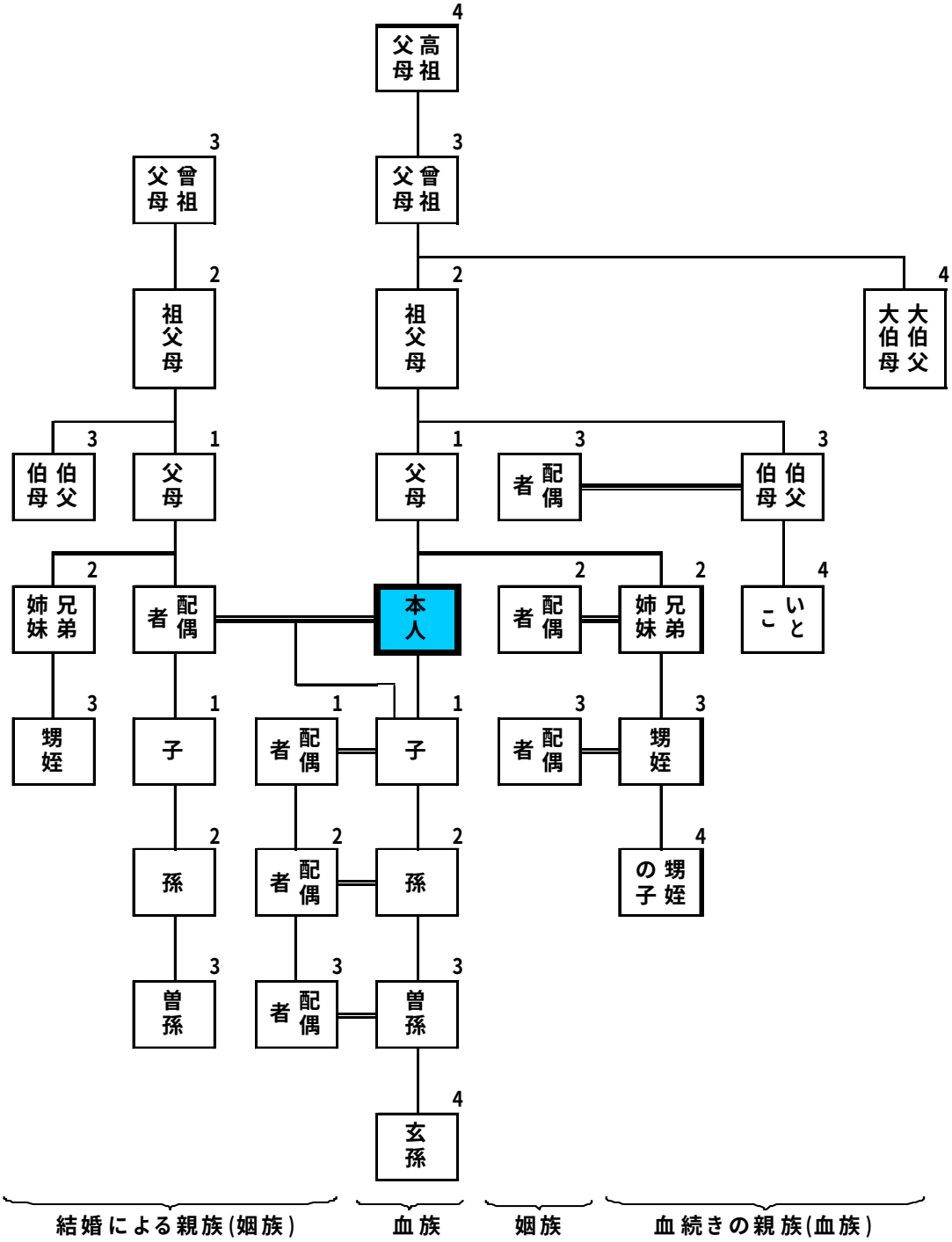
4
高祖父母
3
曾祖父母
3
曾祖父母
4
大伯父大伯母
2
祖父母
2
祖父母
3
伯父伯母
1
父母
1
父母
3
配偶者
3
伯父伯母
2
兄弟姉妹
配偶者
本人
2
配偶者
2
兄弟姉妹
4
いとこ
3
甥姪
1
子
1
配偶者
1
子
3
配偶者
3
甥姪
2
孫
2
配偶者
2
孫
4
甥姪の子
3
曾孫
3
配偶者
3
曾孫
4
玄孫
結婚による親族(姻族)
血族
姻族
血続きの親族(血族)